PACKAGING SOLUTIONS

STARK

STARK prodotta M.C. Automazioni è una confezionatrice verticale che consente di realizzare un'ampia gamma di confezioni differenti in tutti i materiali: bobine, polietilene estruso, alluminati e carta; confezioni Doy piccole, medie, grandi ed extra-large, così come confezioni a 3 saldature con zip.

La struttura è completamente realizzata in acciaio inossidabile AISI 304, mentre i gruppi che compongono la macchina sono in alluminio anodizzato conforme agli standard FDA. Gli ingranaggi interni sono comandati da motori servo, controllati in camma elettronica, il che garantisce la perfetta sincronia fra traino film, chiusura pinze e precisione fondo quadro.

Performance fino a 140 bpm
Acciaio inossidabile AISI 304 standard
Rotazione pinze motorizzata standard
Pompe del vuoto pneumatiche sulle cinghie di traino film: meno spazio e consumi

M.C. AUTOMAZIONI
Packaging Solutions

www.mcautomazioni.com

PACKAGING SOLUTIONS

Dati Tecnici

Velocità meccanica max	Fino a 140 bpm
Larghezza min busta	80 mm (con tubo formatore Ø 50 mm)
Larghezza max busta	410 mm (con tubo formatore Ø 260 mm)
Lunghezza max busta (traino singolo)	350 mm (400/450 mm su richiesta)
Larghezza min bobina	180 mm
Larghezza max bobina	800 mm (830 mm su richiesta)
Ø min interno bobina	76,2 mm
Ø max esterno bobina	570 mm
Materiali di confezionamento	Film termosaldanti (polietilene, laminati, polipropilene, film a barriera, film a rete)
Saldatura verticale	Barra pneumatica
Saldatura orizzontale	Servo
Pinze saldatura orizzontale	Intermittenti
Sistema di controllo	PLC Allen Bradley o Siemens
Ricette	100
Interfaccia	Touch screen 10” a colori
Alimentazione elettrica	220/380/400V, 50Hz
Aria compressa	6 bar
Tubo aria compressa	¼ diameter 8-10 mm
Consumo aria compressa	300 l/min.
Potenza installata (senza optional)	4 kWatt
Materiale struttura	Acciaio inossidabile AISI 304
Peso	~ 800 kg

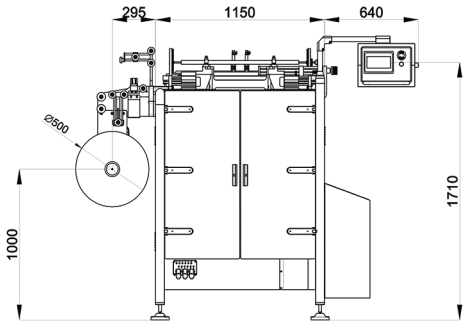

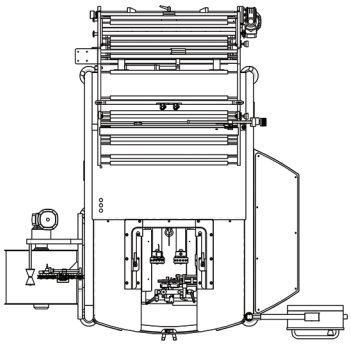

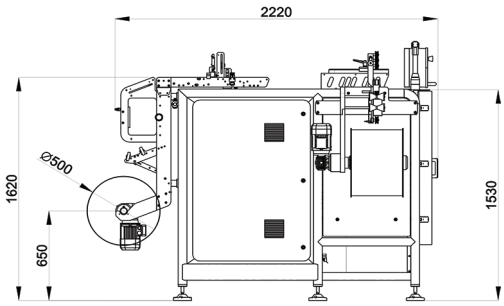

Optional

- Iniezione gas per confezionamento in ATM
- Stampatore
- Camera a vuoto
- Dispositivo fondo quadro brushless
- Dispositivo Stabilo
- Unita’ Doypack
- Applicatore zip
- Euroslot
- Foro per apertura facilitata
- Molti altri su richiesta

Le immagini dei prodotti confezionati non sono inserite a scopo promozionale, ma servono a esempio dei diversi tipi di confezioni. Non tutti i prodotti indicati sono stati confezionati da M.C. Automazioni s.r.l.

M.C. AUTOMAZIONI s.r.l.

VIA I° MAGGIO, 22 / 52045 FOIANO DELLA - CHIANA - AREZZO - ITALY
Tel.: +39 0575 648858 / Fax: +39 0575 648858
info@mcautomazioni.it / P.IVA e C.F. 01830760516

M.C. AUTOMAZIONI
Packaging Solutions

www.mcautomazioni.com